PAPENMEIER Lumiglas

Lumistar Leuchte USL 03LED
Die platzsparende Schauglas-Leuchte

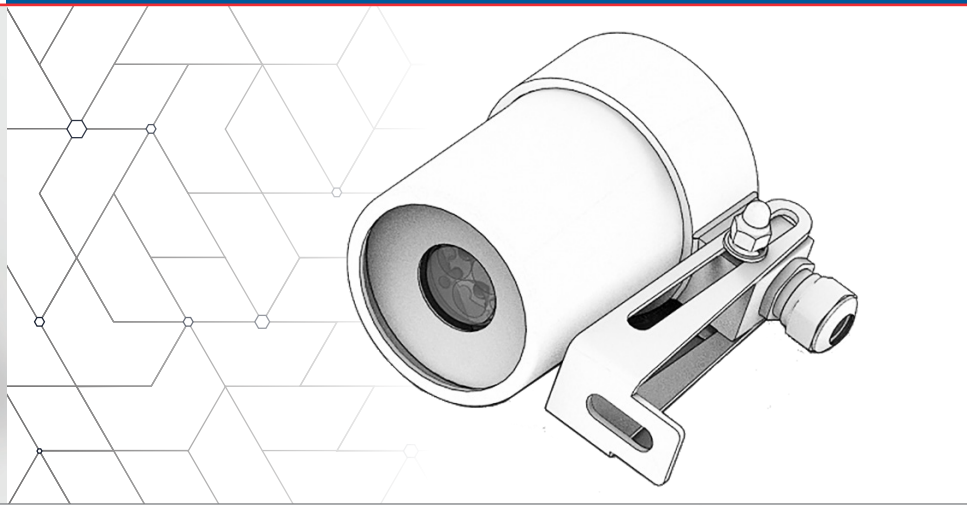

EINSATZ:
Diese ausgesprochen kleine, staubdichte und strahlwassergeschützte Lumistar-Variante wurde speziell für den Einsatz in Lebensmittelbetrieben und industriellen Bereichen entwickelt. Sie ist perfekt für die optimale Ausleuchtung von geschlossenen Behältern, Kesseln, Tanks, Silos, Rührwerken und Reaktoren.

Die universell einsetzbare Schauglas-Leuchte Lumistar USL 03LED ist für die Kombination von Sicht- und Lichtglas (1-Flansch-Version) als auch für deren separate Anordnung (2-Flansch-Version) hervorragend geeignet.

Passend für runde Schauglas-Armaturen nach DIN 28120/DIN 28121 oder ähnlich sowie für Schraub-Schauglas-Armaturen ähnlich DIN 11851.
Zur Sichtkontrolle von flüssigen Medien in Rohrleitungssystemen wird die Lumistar Variante auch in Kombination mit Durchfluss-Schaugläsern eingesetzt.

BAUGRÖSSE:
Gesamtlänge: 79 mm
Durchmesser: 53 mm

SCHUTZKLASSE:
IP 65 nach EN 60529/DIN VDE 0470 Teil 1

TECHNISCHE DATEN:
- Betriebsspannung: 24 V AC/DC
- Umgebungstemperatur: max. 50°C (bei Tastbetrieb max. 70°C)

MECHANISCHE DATEN:
- Leuchtenkörper: Edelstahl 1.4301
- Leuchtenkopf: Edelstahl 1.4301
- Befestigungsteile: Klappscharnier oder Einsteckbördel Edelstahl 1.4301
- Anschlusskabel: 5 m (3 x 0,75 mm^2)

LICHTTECHNISCHE DATEN:
- Lichtfarbe: 5700 K
- Lichtstrom: 400 lm
- Abstrahlwinkel: 18° oder 30°

BEDIENUNGS-VARIANTEN:
- mit Taster oder Schalter möglich

Nennspannung	Nennleistung	Nennlichtstrom	Lichtfarbe*	Abstrahlwinkel	Bedienung	Sach-Nr.
24 V	5 W	400 lm	5700 K kaltweiß	18°	ohne Taster	3542.203.00
24 V	5 W	400 lm	5700 K kaltweiß	18°	mit Taster	3542.204.00
24 V	5 W	400 lm	5700 K kaltweiß	18°	mit Schalter	3542.205.00
24 V	5 W	400 lm	5700 K kaltweiß	30°	ohne Taster	3542.206.00
24 V	5 W	400 lm	5700 K kaltweiß	30°	mit Taster	3542.207.00
24 V	5 W	400 lm	5700 K kaltweiß	30°	mit Schalter	3542.208.00

*weitere Lichtfarben auf Anfrage

PAPENMEIER Lumiglas

Lumistar Leuchte USL 03LED
Die platzsparende Schauglas-Leuchte

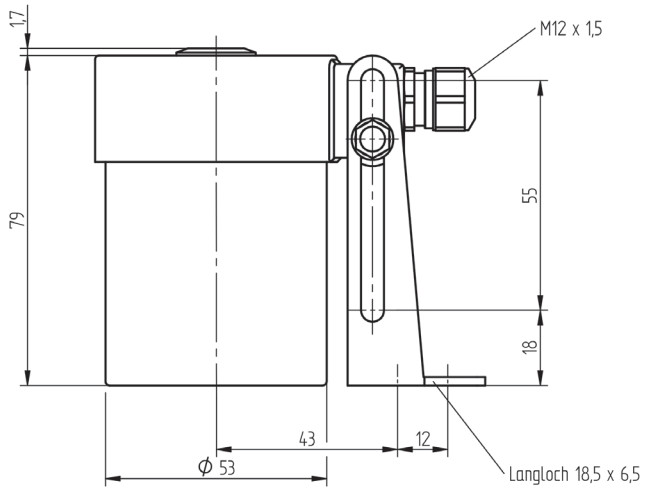

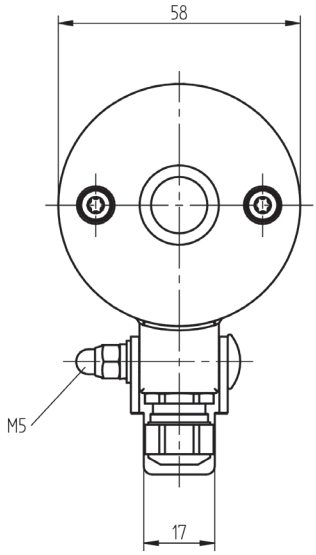

MONTAGE:
Bei einer runden Schauglas-Armatur und einem Durchfluss-Schauglas wird die Leuchte mit dem Klappscharnier auf dem Deckflansch befestigt. Bei einer Schraub-Schauglas-Armatur wird die Leuchte auf der Nutmutter befestigt, alternativ über einen Einsteckbördel oder ein Klappscharnier.

NENNWEITEN:
Für runde Schauglas-Armaturen nach DIN 28120, DIN 28121 und Durchfluss-Schaugläser, Befestigung auf dem Deckflansch: ab DN 50.
Für Schraub-Schauglas-Armaturen ähnlich DIN 11851, Befestigung auf oder unter der Nutmutter:
DN 65, 80, 100: über Einsteckbördel
DN 65, 80, 100, 125: über Klappscharnier

GEWICHT: 0,8 kg

Zubehör	Sachnummer
Montageflansch DN 50, Nutmutteröffnung: 62 mm	L1356.027.00
Montageflansch DN 65, Nutmutteröffnung: 65 mm	L1356.030.00
Montageflansch DN 80, Nutmutteröffnung: 94 mm	L1356.031.00

Ersatzteile	Sachnummer
Leuchtenbefestigung Klappscharnier, Edelstahl	0354.300004
Dichtring (Schrauben)	0858.001.00
O-Ring-Dichtung (Leuchtenkopf)	0862.094.00
LED-Modul 18°	3858.300010
LED-Modul 30°	3858.300014

LIEFERUMFANG:
- 5 m Anschlusskabel
- Klappscharnier
- Befestigungsschraube

Bestellvorgaben (Beispiel):
Sachnummer 3542.203.00: Lumistar Leuchte USL 03LED, 24 V, 5 W, Abstrahlwinkel 18°

Bildnachweis: ©F.H.Papenmeier GmbH & Co. KG
Technische Änderungen vorbehalten. 3755.691 04.2023

HENNLICH
Ansprechpartner Österreich
HENNLICH GmbH
Wiesenharterstraße 13 | 4774 St. Marienkirchen
+43 7712 3163-0
schauglasleuchten@hennlich.at
www.hennlich.at