KITO Armaturen GmbH

Typenblatt
Deflagrations- und dauerbrandsicheres Über- und Unterdruckventil
KITO® VD/MC-IIB3-…

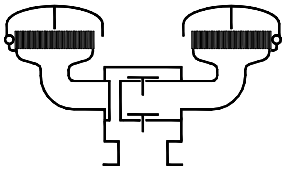

Verwendung

Endarmatur, für Atmungsöffnungen an Tankanlagen, explosions- und dauerbrandsicher für bestimmte brennbare Flüssigkeiten der Explosionsgruppe IIB3 mit einer Normspaltweite (NSW) ≥ 0,65 mm für eine maximale Betriebstemperatur von 60 °C. Als Be- und Entlüftungseinrichtung für Festdachtanks, zur Verhinderung von unzulässigem Über- oder Unterdruck und zur Verringerung von Vergasungsverlusten durch variable Druckeinstellung der gewichtsbelasteten Ventileinrichtungen. Anbaumöglichkeit für eine ex-geschützte Kondensatablasssicherung.

Abmessungen (mm) und Einstelldrücke (mbar)

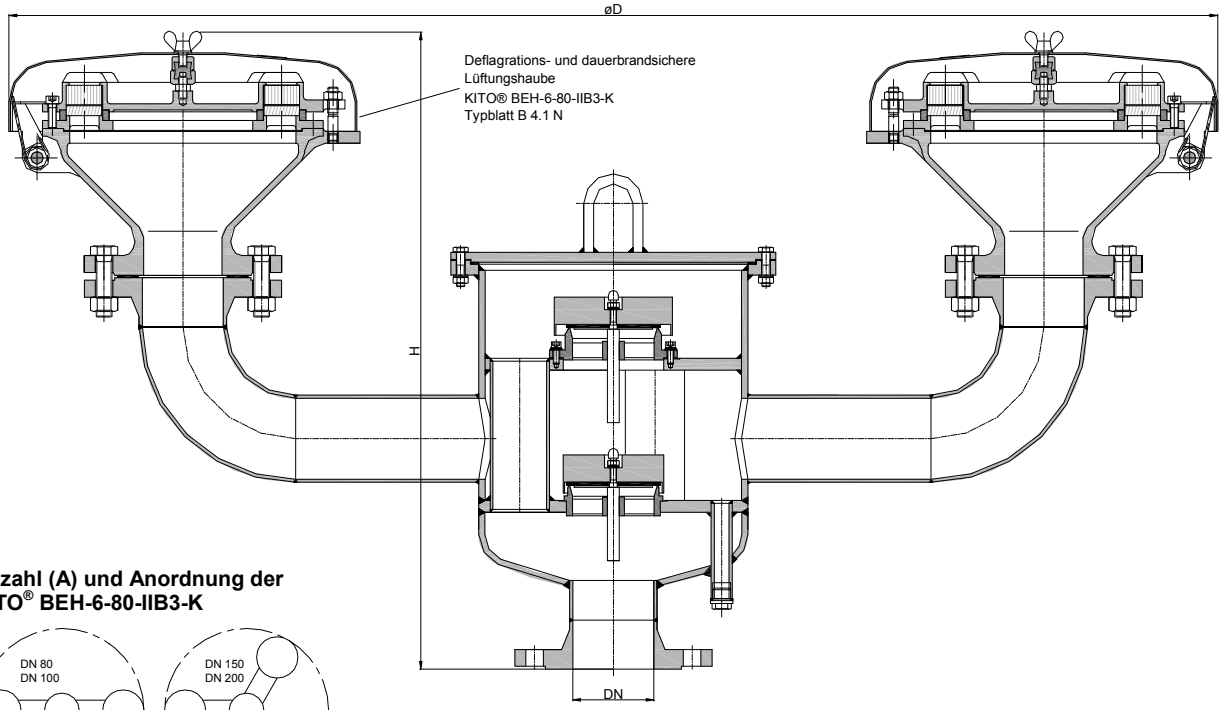

Anzahl (A) und Anordnung der KITO® BEH-6-80-IIB3-K

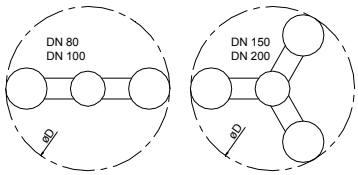

DN DIN	DN ASME	D	H DIN	H ASME	A	Einstelldruck Vacuum min. - max.	Einstelldruck Druck min. - max.	kg
80 PN 16	**3“**	1538	660	700	2	2,9 - 60	1,8 - 100	
100 PN 16	**4“**		679	723		2,5 - 70	1,7 - 100	
150 PN 16	**6“**	1723	695	749	3	2,9 - 60	2,1 – 110	
200 PN 10	**8“**		732	792		2,9 – 65	2,1 - 105	

Gewichtsangaben enthalten kein Belastungsgewicht und gelten nur für die Standard-Ausführung
Höhere Einstellungen auf Anfrage !

Bestellbeispiel

KITO® VD/MC-IIB3-80
(Ausführung mit Flanschanschluss DN 80 PN 16)

Baumusterprüfung nach EN ISO 16852 und CE -Kennzeichnung nach ATEX-Richtlinie 2014/34/EU

KITO Armaturen GmbH
Grotrian-Steinweg-Str. 1c
38112 Braunschweig
USt.-Id.-Nr. DE812887561
+49 (0) 531 23000-0
+49 (0) 531 23000-10
www.kito.de
info@kito.de

E 16.9.2 N
Datum: 10-2018
Erstellt: Abt. Doku KITO
Änderungen vorbehalten

Typenblatt
Deflagrations- und dauerbrandsicheres
Über- und Unterdruckventil
KITO® VD/MC-IIB3-…

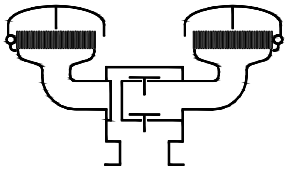

Ausführung

	Standard	wahlweise
Gehäuse / Deckel	Stahl	Edelstahl 1.4571
Gehäuse KITO® BEH-6-80-IIB3-K	Stahlguß 1.0619	Edelstahl 1.4408
Gehäuseldichtung	HD 3822	PTFE
Ventiltellerausführung	Staurand	
Ventilsitz, Ventilspindel	Edelstahl 1.4571	
Belastungsgewicht	Edelstahl 1.4571	PE
Ventiltellerdichtung	Perbunan	Viton, PTFE, EPDM, metallisch
	≥ 100 mbar nur PTFE oder metallisch	
KITO®-Sicherung	komplett austauschbar	
KITO®-Rostkäfig / KITO®-Rost	Edelstahl 1.4408 / 1.4310	Edelstahl 1.4408 / 1.4571
Abdeckhaube	Stahl, automatisch aufklappbar durch Klappmechanik mit Schmelzelement	Edelstahl 1.4571, automatisch aufklappbar durch Klappmechanik mit Schmelzelement
Flanschanschluss	EN 1092-1 Form B1	ASME B16.5 Class 150 RF

Leistungsdiagramm

Der Volumenstrom V ist auf die Dichte von Luft mit ρ = 1,29 kg/m³ bei T = 273 K und einem Druck von p = 1.013 mbar bezogen.
Für Medien anderer Dichte kann der Gasstrom ausreichend genau mit einer einfachen Näherungsgleichung bestimmt werden:

$$\dot{V}_{40\%} = \dot{V}_b \cdot \sqrt{\frac{\rho_b}{1{,}29}} \qquad \text{bzw.} \qquad \dot{V}_b = \dot{V}_{40\%} \cdot \sqrt{\frac{1{,}29}{\rho_b}}$$

Die Volumenströme ergeben sich bei Drucksteigerungen von 40 % über die Einstelldrücke hinaus (siehe DIN 4119).
Volumenstrom Angaben bei Drucksteigerungen kleiner 40% auf Anfrage.

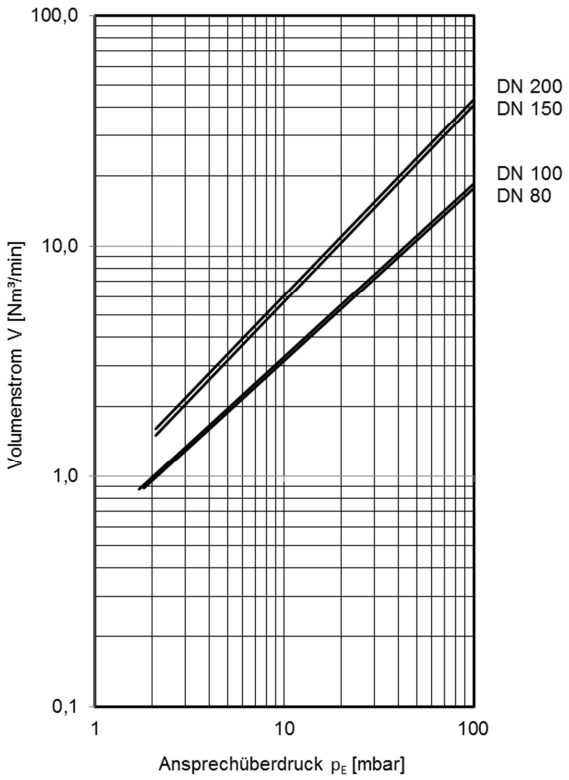

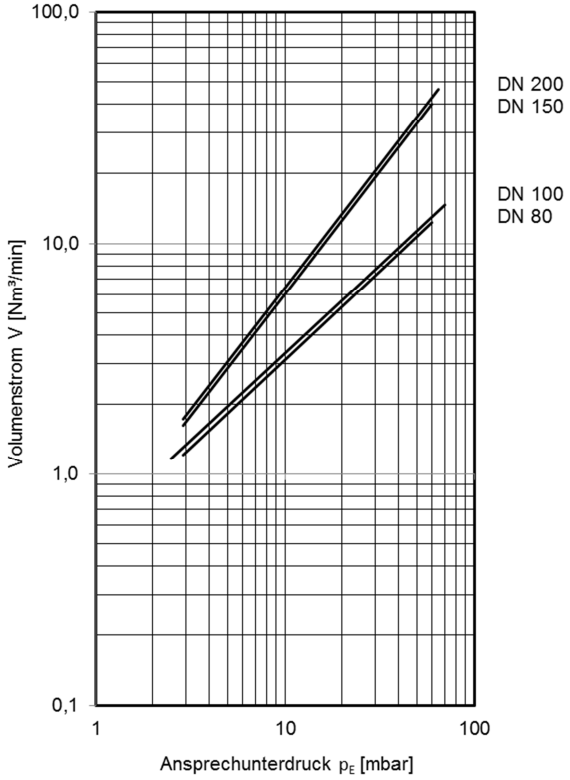

KITO Armaturen GmbH
Grotrian-Steinweg-Str. 1c
38112 Braunschweig
USt.-Id.-Nr. DE812887561
+49 (0) 531 23000-0
+49 (0) 531 23000-10
www.kito.de
info@kito.de

E 16.9.2 N
Datum: 10-2018
Erstellt: Abt. Doku KITO
Änderungen vorbehalten