# Siebkorb-Schmutzfänger
## Max. 8 bar

**Schmutzfänger mit hohem Durchfluss und niedrigem Widerstand**

- Integrierter Stromablenker verhindert Verstopfung des Filtereinsatzes
- Beseitigung der Ablagerungen über außermittige Auslauföffnung
- Vorbereitet für die Anbringung zweier Druckmesser

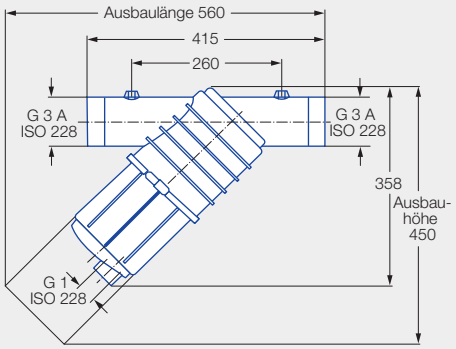


### Schmutzfänger mit Sieb

| Bestell-Nr. | | | Siebmaschenweite [µm/Mesh] |
|---|---|---|---|
| Type | Größe | Mat.-Nr. 53 Polypropylen | |
| S.GA2. | 300. | ● | 594/32 |
| S.GA3. | 300. | ● | 365/50 |
| S.GA4. | 300. | ● | 173/100 |
| S.GA5. | 300. | ● | 144/120 |

### Ersatz-Siebeinsatz

| Bestell-Nr. | | | | Siebmaschenweite [µm/Mesh] |
|---|---|---|---|---|
| Type | Größe | Mat.-Nr. 26 Edelstahl 1.4301 | Mat.-Nr. 5A Polyester/ Edelstahl | |
| S.002. | 300.00. | ● | | 594/32 |
| S.003. | 300.00. | ● | | 365/50 |
| S.004. | 300.00. | ● | | 173/100 |
| S.005. | 300.00. | | ● | 144/120 |

### Druckverlust-Diagramm

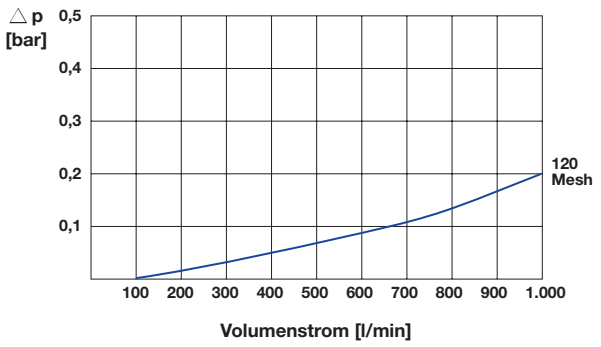


| Technische Daten | |
|---|---|
| Filterfläche | 860 cm² |
| Filtereinsatz Ø | 145 mm |
| Filtereinsatz Höhe | 320 mm |
| Ein-/Auslauföffnung Ø | 3" |
| Druckmesseranschluss Ø | G 1/4 ISO 228 |
| Höchstbetriebsdruck | 8 bar |

**Bestell-Beispiel Schmutzfänger:**

| Bestell- | Type | + | Größe | + | Material-Nr. | = | Bestell-Nr. |
|---|---|---|---|---|---|---|---|
| Beispiel: | S.GA2. | + | 300. | + | 53 | = | S.GA2.300.53 |

**Bestell-Beispiel Siebeinsatz:**

| Bestell- | Type | + | Größe | + | Material-Nr. | = | Bestell-Nr. |
|---|---|---|---|---|---|---|---|
| Beispiel: | S.002. | + | 300.00. | + | 26 | = | S.002.300.00.26 |