maier italia

maier

Dichtköpfe

Solutions for safe transfer of fluids

Baureihe MP

Mehrkanal-Dichtkopf Baureihe MP

- Konstruktion mit radialem Wellendichtring und elastischem Kontakt. Die Auswahl der Dichtungen erfolgt entsprechend verwendeter Medien und geforderter Leistung.
- Läufer aus Edelstahl, oder Kohlenstoffstahl, mit Metallkeramik beschichtet.
- Gehäusewerkstoff abhängig von den Einsatzdaten: Messing, Aluminium, Stahl oder Edelstahl.
- Gehäuseanschluss G/BSP (ISO 228); auf Wunsch in NPT (ANSI) oder andere.
- Lebensdauergeschmierte Rillenkugellager.
- Der Läuferflansch kann nach Kundenwunsch ausgeführt werden.
- Ein oder zwei Gewindebohrungen im Gehäuse vorgesehen für eine Drehsicherung, ebenfalls in G/BSP (ISO 228).
- Für Anwendungen mit unterschiedlichen Medien sind Doppeldichtungen und dazwischen Leckagebohrungen vorgesehen, um die Vermischung der Medien bei Leckage zu verhindern.
- Aufgrund der vielen Variationsmöglichkeiten bei Größen, Materialien und Dichtungen deckt die Baureihe MP viele erdenkliche Anwendungen ab.
- MP-Dichtköpfe können mit Schleifringen oder mit weiteren Dichtköpfen oder mit Hohlwellen-Dichtköpfen kombiniert werden oder mit Mehrfachanschlüssen am Gehäuse versehen werden. Dieses sind nur Beispiele von Möglichkeiten.

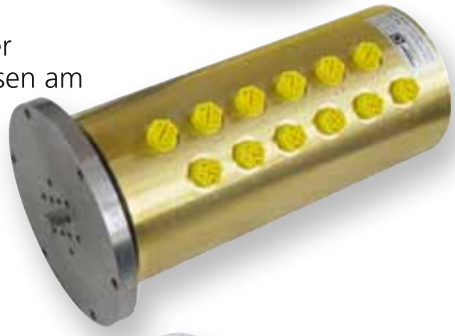

MP-Mehrkanaldichtköpfe können eingesetzt werden für:

- **Hydrauliköl**
- **Wasser**
- **Luft**
- **Gas**
- **Vakuum**

➔ *Seiten 4 und 5*

Combijoint Typ MPE

MP-Mehrkanaldichtkopf für 2 oder 4 Kanäle und Schleifring mit Gold/Gold-Kontakten.

➔ *Seite 6*

Hohlwellen Typ MPH

Einfachste Ausführung der Baureihe MP mit 1 oder 2 oder mehr Kanälen und Hohlwelle zur Montage auf einer Welle. Der radiale Anschluss am Gehäuse passt zum Anschluss der Kundenwelle. Die technischen Daten sind dieselben wie bei der Baureihe MP. Mehrkanal-Ausführungen sind auf Anfrage erhältlich.

➔ *Seite 7*

Typ MPT

Ausführung mit 2 Kanälen und zwei Gleitringdichtungen. Durchführung eines Mediums und Rückführung, aufgrund der Gleitringdichtung für höhere Drehzahlen geeignet. Ausführung nach Kundenwunsch möglich.

➔ *Seite 8*

Typ MPV

Ausführung mit 1 bis 4 (oder mehr) Kanälen mit hydrostatisch entlasteter Spaltdichtungen zur Durchführung von Hydrauliköl bei hohen Drehzahlen und hohem Druck. Mit diesem System wird kontrollierte Leckage erzeugt, die drucklos zurückgeführt wird. Mit den Varianten MPA und MPW können Druckluft und Wasser durchgeführt werden.

➔ *Seite 9, 10, 11*

Weitere Informationen, sowie Hinweise zur Sicherheit in unseren Betriebsanleitungen sind abrufbar im Internet unter www.maier-heidenheim.de.
Bitte erfragen Sie Benutzername und Passwort im Werk.

Einsatzdaten

Baureihe:	MP - MPE - MPH	MPT	MPV MPA - MPW
Druck PN max bar*:	Hydrauliköl: 250 Gas, Luft, Wasser: 10	Hydrauliköl: 10 Wasser: 10	Hydrauliköl: 350 Luft, Wasser: 10
Drehzahl max min^{-1}*:	200	1.000	Hydrauliköl: 10.000 Luft, Wasser: 5.000
Medien:	Hydrauliköl, Wasser, Luft, Gas, Vakuum	Wasser, Hydrauliköl	Hydrauliköl, Luft, Wasser
Anzahl Kanäle:	2...10 (MP) ; 2...4 (MPE); 1...2 oder mehr (MPH)	2	1...4 oder mehr
Nennweite DN DN mm:	06.....25...	06.....20...	06...20...
Gehäusematerial:	Stahl, Edelstahl, Aluminium, Messing	Stahl, Edelstahl, Aluminium, Messing	Stahl, Edelstahl, Aluminium, Messing
Temperatur max °C:	80	80	80
Gewindeart:	G/BSP (ISO 228)	G/BSP (ISO 228)	G/BSP (ISO 228)
Ausführung nach Kundenwunsch:	Auf Anfrage	Auf Anfrage	Auf Anfrage

* Die Kombination von Maximalwerten ist zu vermeiden. Höhere Werte und andere Medien auf Anfrage.
** Mehr Kanäle auf Anfrage

Bestellhinweise

Beispiel:	MP	04	06	A	– XXX

Anzahl Kanäle
02 bis 10**

Nennweite DN mm (inch)
06 (G 1/4”), 10 (G 3/8”), 15 (G 1/2”), 20 (G 3/4”), 25 (G 1”)

A Läufer aus Edelstahl, Gehäuse aus Messing
B Läufer aus Edelstahl, Gehäuse aus Aluminium
C Läufer und Gehäuse aus Edelstahl
D Läufer aus Edelstahl, Gehäuse aus Stahl
E Läufer aus Stahl, Gehäuse aus Aluminium
G Läufer und Gehäuse aus Stahl

Fortlaufende Nummer für Sonderausführungen – wird vom Werk vergeben

Technische Beschreibung

Typ **MP** ist ausgerüstet mit Radialwellendichtungen für elastischen Kontakt. Ein oder mehrere Medien können gleichzeitig durch mehrere Kanäle durchgeführt werden. Die Dichtelemente dichten beim radialen Durchgang zwischen Gehäuse und Läufer. Typ MP ist lieferbar gemäß Katalogabmessungen oder auf Wunsch nach Kundenvorgaben mit verschiedenen Flanschen und/oder einer Zentralbohrung für Elektrokabel, axialer Zuführung und/oder radialem Auslass oder umgekehrt, zusätzlichen Dichtungen und Leckageabführung zwischen den Dichtungen. Der Typ MP kann auf Wunsch individuell mit anderen kombiniert werden. Die im Katalog gezeigten Abmessungen für 2 bis 10 Kanäle sollen einen ersten Eindruck geben von den technischen Möglichkeiten und dem Anwendungspotenzial. Radiale Gewindeanschlüsse am Gehäuse in G/BSP (ISO228).

Einsatzdaten

Druck PN max:	**250 bar*** für Hydrauliköl **10 bar** für Gas, Luft, Wasser
Drehzahl max:	**200 min⁻¹***
Temperatur max:	**80°C**
Filterfeinheit:	**50 µm**

** Die Kombination von Maximalwerten ist zu vermeiden. Wir empfehlen für eine einwandfreie Auswahl im Werk nachzufragen.*

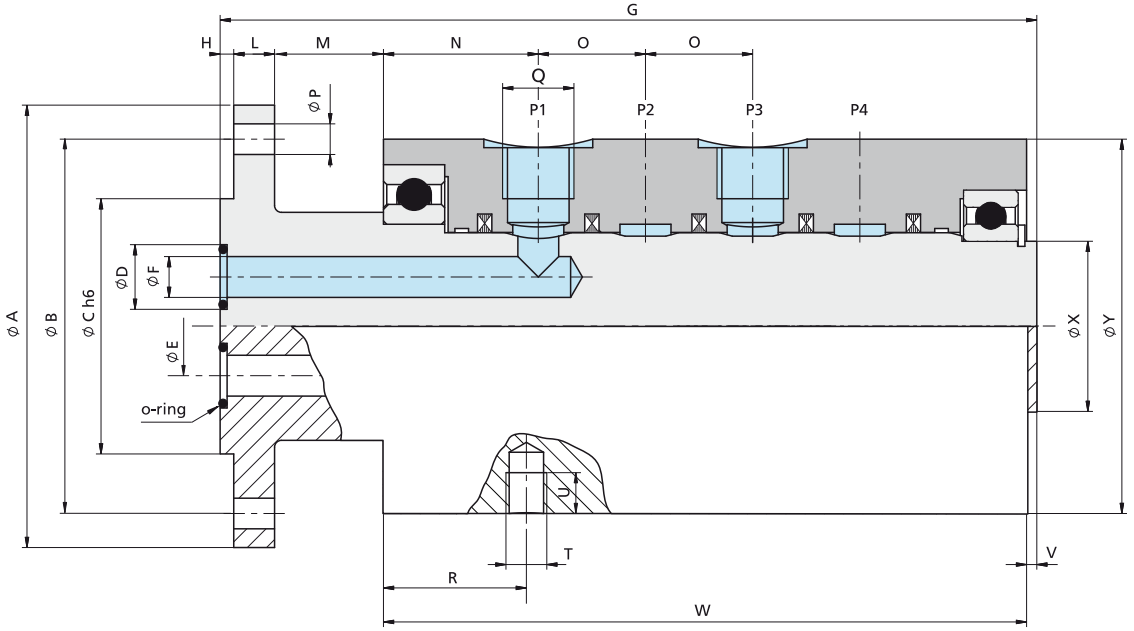

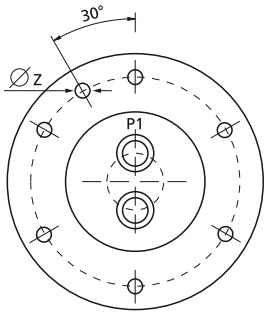

2 Anzahl Kanäle

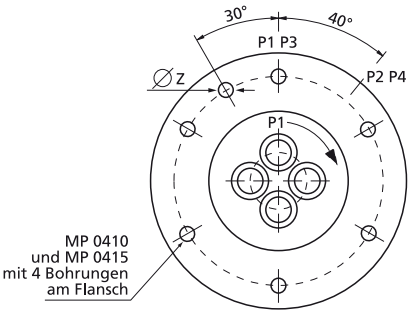

4 Anzahl Kanäle

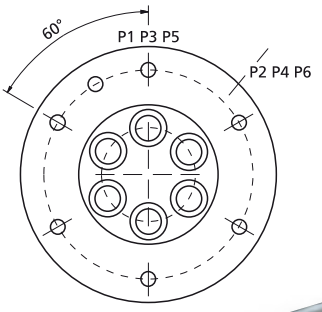

6 Anzahl Kanäle

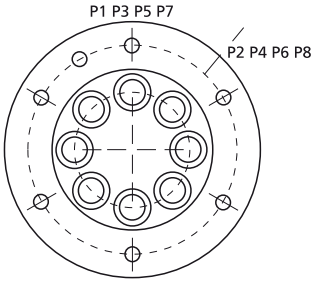

8 Anzahl Kanäle

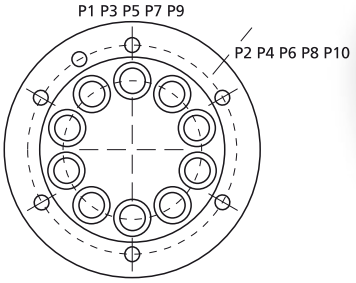

10 Anzahl Kanäle

Maße

Typ	MP0206	MP0406	MP0606	MP0806	MP0210	MP0410	MP0610	MP0810
Best. - Nr. A	1119X111	1119X311	1119X511	1119X611	1119X121	1119D321	1119X521	1119X621
Best. - Nr. B	1119X112	1119X312	1119X512	1119X612	1119X122	1119D322	1119X522	1119X622
Best. - Nr. C	1119X113	1119X313	1119X513	1119X613	1119X123	1119D323	1119X523	1119X623
A	68	68	73	78	73	110	83	93
B	55	55	60	65	60	90	70	80
C	35	35	40	50	45	60	55	65
D	11	11	11	11	16	16	16	16
E	20	20	25	35	25	24,5	35	45
F	6	6	6	6	9	9	9	9
X	30	30	35	45	35	35	45	55
Y	84	84	88	98	88	88	103	118
G	123	161	202	245	135	190	245	298
H	5	5	5	5	5	4	5	5
L	8	8	8	10	8	10	10	12
M	21	21	21	21	21	26	30	30
N	34	34	35	36	37	37	38	40
O	19	19	19	19	24	24	24	24
P	6.5 (x6)	6,5 (x6)	6,5 (x6)	6,5 (x6)	6.5 (x6)	6,5 (x4)	8,5 (x6)	8,5 (x6)
Q	G1/4"	G1/4"	G1/4"	G1/4"	G3/8"	G3/8"	G3/8"	G3/8"
R	34	34	35	36	37	37	38	40
T	M8	M10	M10	M10	M8	M10	M10	M10
U	10	10	10	10	10	10	10	10
V	3	3	4	4	4	4	4	5
W	86	124	164	205	97	145	196	248
Z	4.5	4,5	4,5	4,5	4.5	6,5	4,5	4,5

Maße

Typ	MP0215	MP0415	MP0615	MP0815	MP0220	MP0420	MP0620	MP0225	MP0425
Best. - Nr. A	1119X131	1119D331	1119X531	1119X631	1119X141	1119X341	1119X541	1119X151	1119X351
Best. - Nr. B	1119X132	1119D332	1119X532	1119X632	1119X142	1119X342	1119X542	1119X152	1119X352
Best. - Nr. C	1119X133	1119D333	1119X533	1119X633	1119X143	1119X343	1119X543	1119X153	1119X353
A	88	130	98	123	108	108	128	123	123
B	72	110	82	102	90	90	110	102	102
C	55	75	65	80	65	65	85	80	80
D	19	19	19	19	24	24	24	29	29
E	30	29	42	55	37	37	55	45	45
F	12	12	12	12	18	18	18	22	22
X	45	45	60	70	60	60	80	75	75
Y	108	108	123	138	128	128	148	153	153
G	159	215	265	336	174	242	320	198	274
H	5	4	5	5	5	5	5	5	5
L	10	12	10	12	12	12	14	14	14
M	32	32	32	38	38	38	40	45	45
N	40	40	37	40	40	40	40	45	45
O	28	28	28	28	34	34	34	38	38
P	8,5 (x6)	9 (x4)	8,5 (x6)	10,5 (x6)	10.5 (x6)	10,5 (x6)	10,5 (x6)	12.5 (x6)	12,5 (x6)
Q	G1/2"	G1/2"	G1/2"	G1/2"	G3/4"	G3/4"	G3/4"	G1"	G1"
R	40	40	37	40	40	40	40	45	45
T	M10	M12	M12	M12	M12	M12	M12	M12	M12
U	10	12	12	12	12	12	12	12	12
V	4	4	5	5	5	5	6	6	6
W	108	164	214	276	114	182	255	128	204
Z	4.5	10,5	4,5	4,5	4.5	4,5	4,5	4.5	4,5

MP1006 - MP1010 - MP1015 - MP1020 - MP0625 - MP0825 - MP1025: Maße auf Anfrage.
Technische Änderungen vorbehalten.

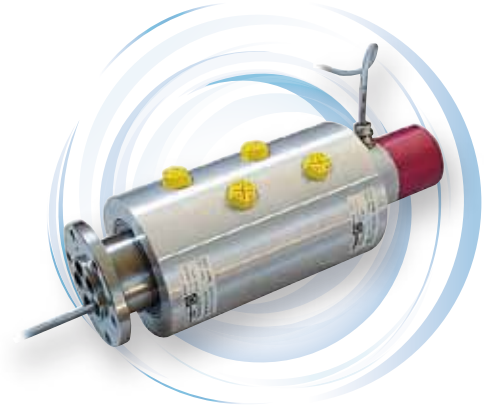

Technische Beschreibung

Typ **MPE** Combi-Joint ist ein Mehrkanaldichtkopf mit 2 oder 4 Kanälen kombiniert mit einem Schleifring mit Goldkontakten für 6/12/18 Pole. Der angebaute Schleifring kann Kraftstrom, Signalstrom, digitale Daten oder Feldbus-Werte übertragen. Schutzart IP 64.
Für die flüssigen Medien wird Typ MP02 oder MP04 eingesetzt, geeignet für Hydrauliköl, Wasser, Gas oder Luft und mit einer Zentralbohrung für Elektrokabel. Radiale Gewindeanschlüsse am Gehäuse in G/BSP (ISO 228).

Einsatzdaten

Druck PN max:	250 bar* für Hydrauliköl 10 bar für Gas, Luft, Wasser
Drehzahl max:	200 min^{-1}*
Temperatur max:	80°C
Filterfeinheit:	50 µm
Spannung:	mV – 500V
Strom:	mA – 24A

* *Die Kombination von Maximalwerten ist zu vermeiden. Wir empfehlen für eine einwandfreie Auswahl im Werk nachzufragen.*

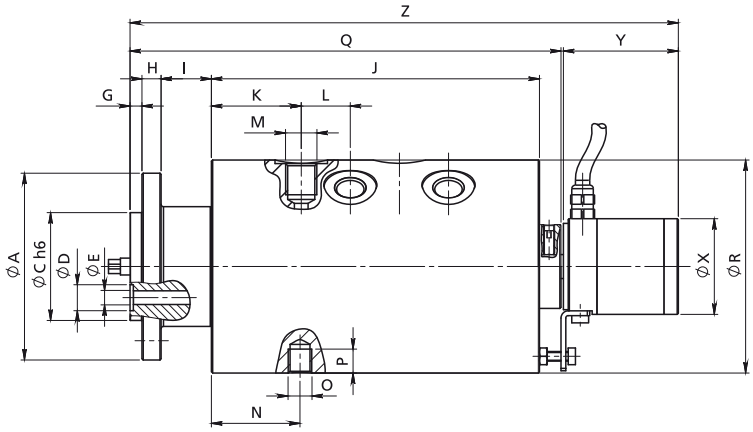

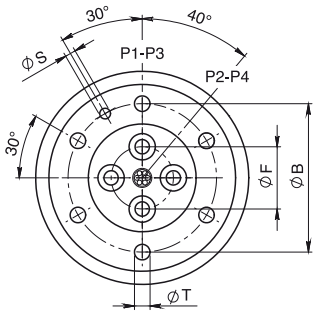

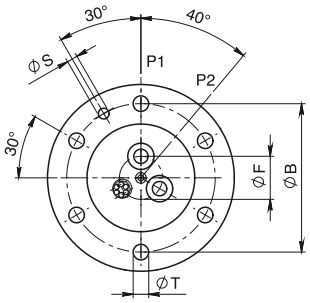

Maße

Typ	MPE0206	MPE0210	MPE0406	MPE0410
Best. - Nr. A	1119E111	1119E121	1119E311	1119E321
Best. - Nr.. B	1119E112	1119E122	1119E312	1119E322
Best. - Nr. C	1119E113	1119E123	1119E313	1119E323
A	78	78	78	110
B	62	62	62	90
C	45	45	45	60
D	11	16	11	16
E	6	9	6	9
F	18	24	26	32
G	5	5	5	5
H	8	8	8	10
I	21	21	21	28
J	96	110	137	162
K	37.5	41	37.5	41
L	20.5	26	20.5	26
M	G1/4"	G3/8"	G1/4"	G3/8"
N	37	39	37	39
O	M8	M8	M10	M10
P	10	10	10	10
Q	140	155	180	215
R	78	88	88	93
S	4.5	4.5	4.5	6.5
T	6.5 (x6)	6.5 (x6)	6.5 (x6)	6.5 (x6)

		Type	MPE0206	MPE0210	MPE0406	MPE0410
		Best. - Nr.. A	1119E111	1119E121	1119E311	1119E321
		Best. - Nr.. B	1119E112	1119E122	1119E312	1119E322
		Best. - Nr. C	1119E113	1119E123	1119E313	1119E323
X	Y	SRK	Z	Z	Z	Z
40	53	40/6	195	210	235	270
40	77	40/12	219	234	259	294
40	101	40/18	243	258	283	318
60	58	60/6	200	215	240	275
60	82	60/12	224	239	264	299
60	106	60/18	248	263	288	323
80	65	80/6	207	222	247	282
80	90	80/12	232	247	272	307
80	115	80/18	257	272	297	332

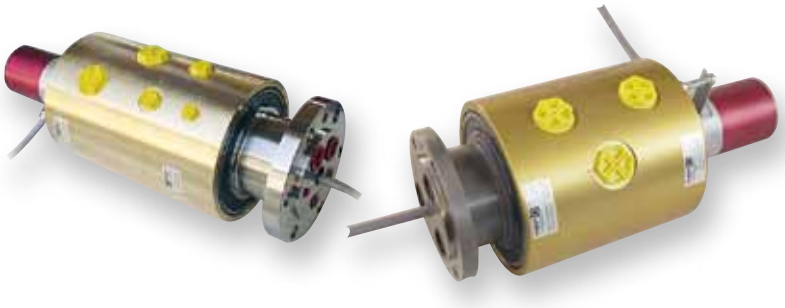

Technische Änderungen vorbehalten.

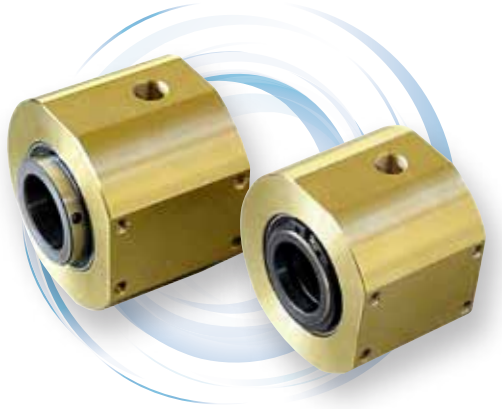

Technische Beschreibung

Typ **MPH** ist ausgeführt als Hohlwellen-Dichtkopf und geeignet zur Montage über eine Welle. Es werden Radialwellendichtungen eingesetzt, die auf einer Wellensschutzhülse laufen; beides kann im Fall von Verschleiß ausgetauscht werden.
Es sind auch Ausführungen für mehrere Kanäle lieferbar.
Radiale Gewindeanschlüsse am Gehäuse in G/BSP (ISO 228).

Einsatzdaten

Druck PN max:	**250 bar*** für Hydrauliköl **10 bar** für Gas, Luft, Wasser
Drehzahl max:	**200 min⁻¹***
Temperatur max:	**80°C**
Filterfeinheit:	**50 µm**

* *Die Kombination von Maximalwerten ist zu vermeiden. Wir empfehlen für eine einwandfreie Auswahl im Werk nachzufragen.*

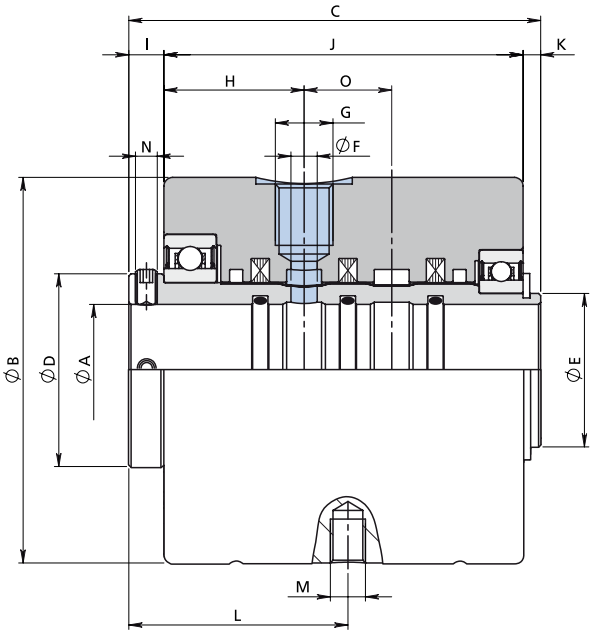

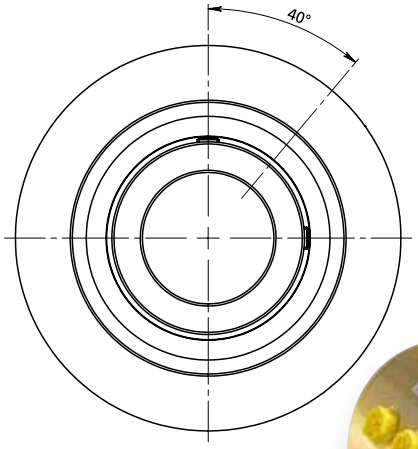

Maße

Typ	MPH 0106030	MPH 0206030	MPH 0110040	MPH 0210040	MPH 0110050	MPH 0210050	MPH 0115060	MPH 0215060	MPH 0115080	MPH 0215080	MPH 0120100	MPH 0220100
Best.-Nr. A	1119H011030	1119H111030	1119H021040	1119H121040	1119H021050	1119H121050	1119H031060	1119H131060	1119H031080	1119H131080	1119H041100	1119H141100
Best.-Nr. B	1119H012030	1119H112030	1119H022040	1119H122040	1119H022050	1119H122050	1119H032060	1119H132060	1119H032080	1119H132080	1119H042100	1119H142100
Best.-Nr. C	1119H013030	1119H113030	1119H023040	1119H123040	1119H023050	1119H123050	1119H033060	1119H133060	1119H033080	1119H133080	1119H043100	1119H143100
A	ø30F6	ø30F6	ø40F6	ø40F6	ø50F6	ø50F6	ø60F6	ø60F6	ø80F6	ø80F6	ø100F6	ø100F6
B	ø88	ø88	ø98	ø98	ø108	ø108	ø128	ø128	ø153	ø153	ø183	ø183
C	74	94	82	106	84	108	92	120	90	118	108	142
D	ø44	ø44	ø54	ø54	ø68	ø68	ø78	ø78	ø98	ø98	ø108	ø108
E	ø35	ø35	ø45	ø45	ø55	ø55	ø65	ø65	ø90	ø90	ø110	ø110
F	ø6	ø6	ø10	ø10	ø10	ø10	ø15	ø15	ø15	ø15	ø20	ø20
G	G1/4″	G1/4″	G3/8″	G3/8″	G3/8″	G3/8″	G1/2″	G1/2″	G1/2″	G1/2″	G3/4″	G3/4″
H	32	32	35	35	36	36	40	40	37	37	43	43
I	8	8	10	10	10	10	10	10	10	10	12	12
J	62	82	68	92	70	94	77	105	74	102	86	120
K	4	4	4	4	4	4	5	5	6	6	10	10
L	40	50	45	57	46	58	50	64	47	61	55	72
M	M8	M8	M10	M10	M10	M10	M12	M12	M12	M12	M14	M14
N	2x90°M5	2x90°M5	2x90°M6	2x90°M6	2x90°M6	2x90°M6	2x90°M6	2x90°M6	2x90°M6	2x90°M6	2x90°M8	2x90°M8
O	–	20	–	24	–	24	–	28	–	28	–	34

Technische Änderungen vorbehalten.

Technische Beschreibung

Typ **MPT** ist eine Zweiwegeausführung geeignet für nur ein Medium wie Wasser oder Luft oder Hydrauliköl bei niedrigen Drücken. Als Dichtungen werden 2 Gleitringdichtungen eingesetzt. Daher sind höhere Drehzahlen möglich, jedoch nur ein Medium. Verschiedene Medien könnten sich im Fall von Leckage mischen. Läufer und Gehäusematerial sind abhängig vom Medium. Radiale Gewindeanschlüsse am Gehäuse in G/BSP (ISO 228). Axiale Gehäuseanschlüsse auf Anfrage. Der Läufer kann mit Festflansch oder für K-Flansch und Innenring ausgeführt werden.

Einsatzdaten

Druck PN max:	10 bar*
Sonderausführung:	25 bar
Drehzahl max:	1.000 min^{-1}*
Temperatur max:	80°C
Filterfeinheit:	50 µm

* *Die Kombination von Maximalwerten ist zu vermeiden. Wir empfehlen für eine einwandfreie Auswahl im Werk nachzufragen.*

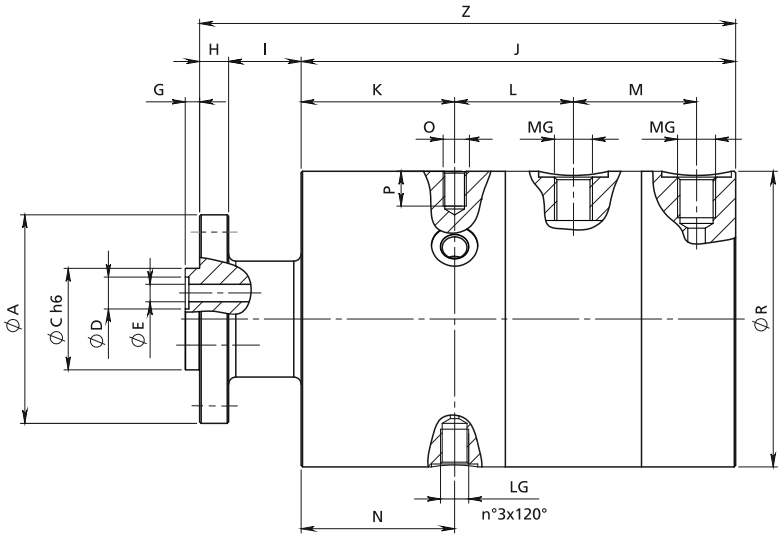

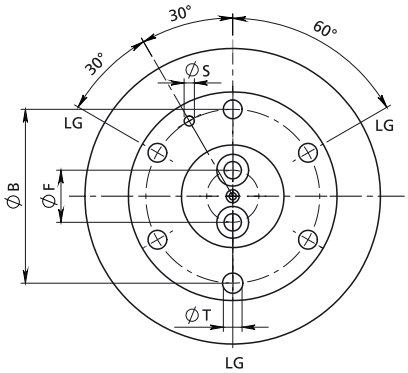

Maße

Typ	MPT0206	MPT0210	MPT0215	MPT0220	MPT0225
Best. - Nr. A	1119T111	1119T121	1119T131	1119T141	1119T151
Best. - Nr. C	1119T113	1119T123	1119T133	1119T143	1119T153
Best. - Nr. D	1119T1114	1119T124	1119T134	1119T144	1119T154
Best. - Nr. G	1119T116	1119T126	1119T136	1119T146	1119T156
A	72	78	98	124	134
B	60	65	80	100	110
C	35	45	55	65	75
D	11	16	19	24	29
E	6	9	12	18	22
F	18	24	28	34	38
G	5	5	5	5	5
H	10	10	12	14	14
I	25	25	35	45	45
J	150	155	178	196	221
K	53	53	60	69	78
L	41	41	48	48	52.5
M	42.5	45.5	53.5	58.5	61
LG	G 1/8	G 1/8	G 1/8	G 1/8	G 1/8
MG	G 1/4	G 3/8	G 1/2	G 3/4	G 1
N	53	53	60	69	78
O	M8	M8	M10	M10	M12
P	12	12	15	15	18
R	102	108	128	148	168
S	3.5	3.5	3.5	4.5	4.5
T	8.5	8.5	8.5	13	13
Z	185	190	225	255	280

Technische Änderungen vorbehalten.

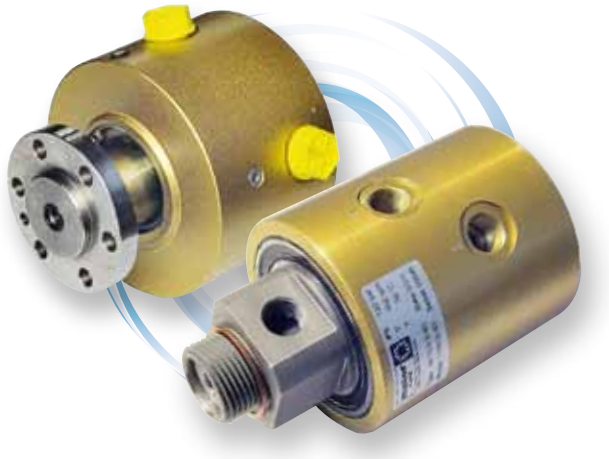

Technische Beschreibung

Typ **MPV** kann als 1 4-Kanals-Ausführung (oder mehr) ausgeführt werden. Geeignet für Hydrauliköl bei gleichzeitig hoher Drehzahl und hohem Druck. Mit Spaltdichtung – hydrostatisch entlastet. Spaltdichtungen erzeugen kontrollierte Leckage, die drucklos zum Tank zurückgefuhrt wird. Gehäuse aus Aluminium, Läufer aus Stahl. Auf Wunsch Ausführung in Edelstahl. Läufer mit Festflansch oder Außengewinde rechts oder links in G/BSP (ISO 228). Radiale Gewindeanschlüsse am Gehäuse G/BSP (ISO 228).

Einsatzdaten

Druck PN max:	250 bar für Hydrauliköl
Druck PN min:	3 bar
Drehzahl max:	10.000 min^{-1}
Temperatur max:	80 °C
Filterfeinheit:	15 µm

Wir empfehlen für eine einwandfreie Auswahl im Werk nachzufragen.

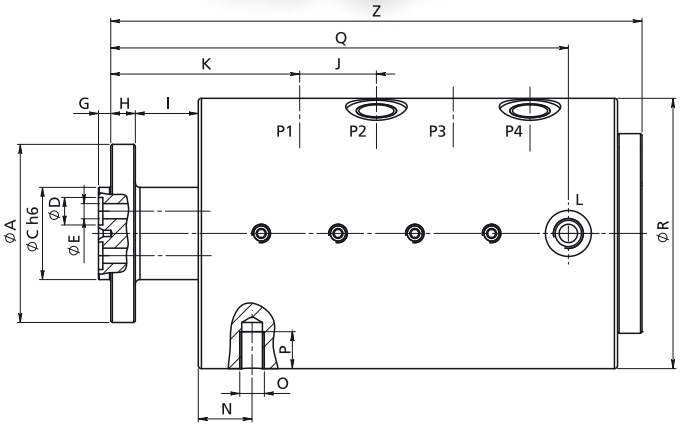

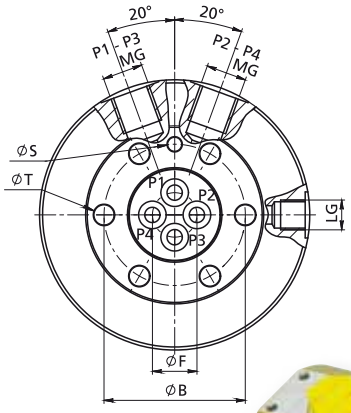

MPV0406

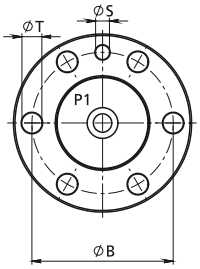

MPV0106

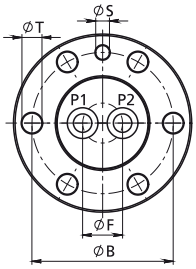

MPV0206

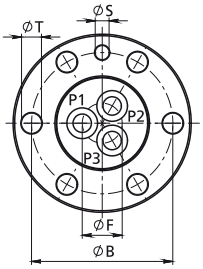

MPV0306

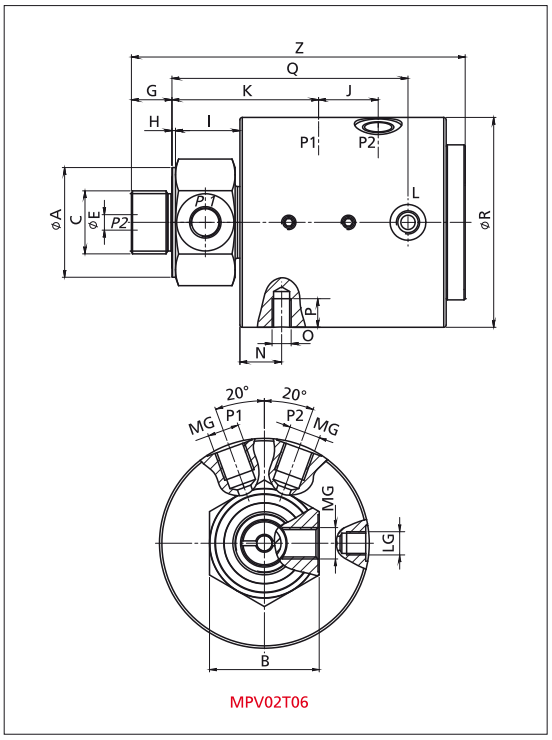

MPV02T06

Maße

Typ	MPV0106	MPV0206	MPV02T06	MPV0306	MPV0406
Best. - Nr. C	1119V013	1119V113	1119V113T	1119V213	1119V313
Best. - Nr. D	1119V014	1119V114	1119V114T	1119V214	1119V314
Best. - Nr. E	1119V015	1119V115	1119V115T	1119V215	1119V315
A	58	58	46	58	58
B	46	46	46	46	46
C	30	30	G 3/4	30	30
D	10	10	/	10	9
E	6	6	6.5	6	5
F	/	13	/	13	14.5
G	5	5	17	5	5
H	8	8	1.5	8	8
I	22	22	27	22	22
J	25	25	25	25	25
K	64	64	64	64	64
LG	G 1/8	G 1/8	G 1/8	G 1/8	G 1/8
MG	G 1/4	G 1/4	G 1/4	G 1/4	G 1/4
N	34	34	34	34	34
O	M8	M8	M8	M8	M8
P	12	12	12	12	12
Q	76,5	101,5	101,5	126,5	151,5
R	84	84	84	84	84
S	4.5	4.5	/	4.5	4.5
T	6.5	6.5	/	6.5	6.5
Z	100	125	142	150	175

Technische Änderungen vorbehalten.

Technische Beschreibung

Typ **MPA** ist eine 1 oder 2-Kanal-Ausführung (oder mehr) für Druckluft bei gleichzeitig hoher Drehzahl und moderatem Druck. Mit Spaltdichtung-hydrostatisch entlastet. Spaltdichtungen erzeugen kontrollierte Leckage innerhalb berechneter Toleranzen. Diese Leckage sorgt für Schmierung und Kühlung. Ein solcher Effekt ist mit konventionellen Dichtungselementen nicht zu erzielen. Gehäuse aus eloxiertem Aluminium, Läufer aus Edelstahl. Radiale Gewindeanschlüsse am Gehäuse in G/BSP (ISO 228). Läuferanschluss mit Festflansch oder Außengewinde rechts oder links in G/BSP (ISO 228).

Einsatzdaten

Druck PN max:	10 bar
Drehzahl max:	5.000 min^{-1}
Temperatur max:	80°C
Filterfeinheit:	10 µm

Wir empfehlen für eine einwandfreie Auswahl im Werk nachzufragen.

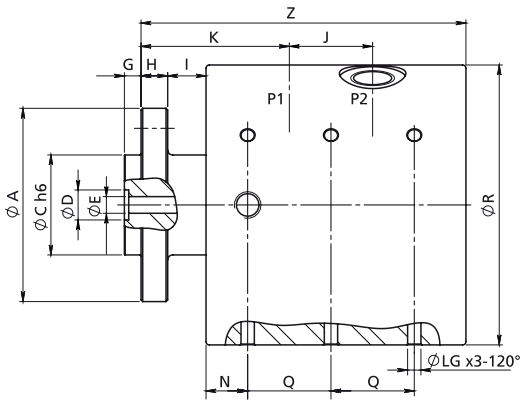

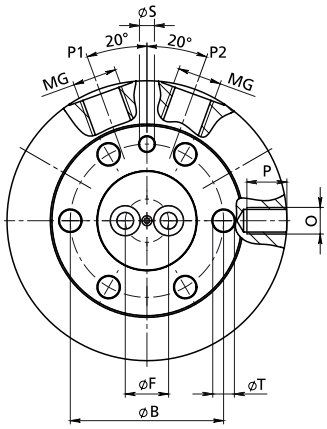

Maße

Typ	MPA0106	MPA0206
Best. - Nr. B	1119A012	1119A112
A	58	58
B	46	46
C	30	30
D	10	10
E	6	6
F	–	13
G	5	5
H	8	8
I	22	22
J	25	25
K	55	55
LG	Ø4	Ø4
MG	G1/4"	G1/4"
N	12,5	12,5
O	M8	M8
P	12	12
Q	25	25
R	84	84
S	4,5	4,5
T	6.5	6.5
Z	83	108

Technische Änderungen vorbehalten.

Technische Beschreibung

Typ **MPW** ist eine 1 bis 4-Kanal-Ausführung (oder mehr) für Wasser bei gleichzeitig hoher Drehzahl und mittlerem Druck. Mit Spaltdichtung - hydrostatisch entlastet. Spaltdichtungen erzeugen kontrollierte Leckage innerhalb berechneter Toleranzen. Diese Leckage sorgt für Schmierung und Kühlung. Ein solcher Effekt ist mit konventionellen Dichtungselementen nicht zu erzielen.
Gehäuse aus eloxiertem Aluminium, Läufer aus Edelstahl. Radiale Gewindeanschlüsse am Gehäuse in G/BSP (ISO 228). Läuferanschluss mit Festflansch oder Außengewinde rechts oder links in G/BSP (ISO 228).

Einsatzdaten

Druck PN max:	15 bar
Druck PN min:	3 bar
Drehzahl max:	5.000 min^{-1}
Temperatur max:	80°C
Filterfeinheit:	15 µm

Wir empfehlen für eine einwandfreie Auswahl im Werk nachzufragen.

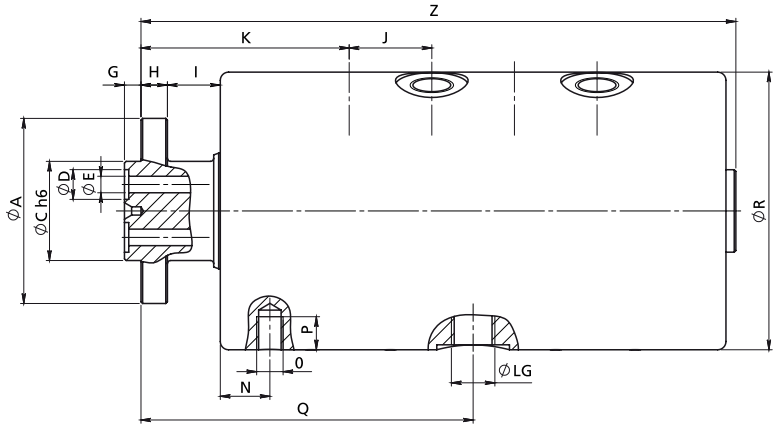

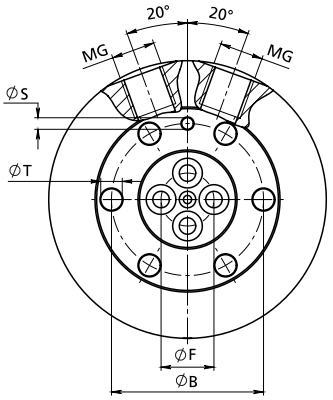

Maße

Typ	MPW0106	MPW0206	MPW02T06	MPW0306	MPW0406
Best. - Nr. C	1119W013	1119W113	1119W113T	1119W213	1119W313
A	58	58	46	58	58
B	46	46	46	46	46
C	30	30	G3/4	30	30
D	10	10	–	10	9
E	6	6	6,5	6	5
F	–	16	–	16	16
G	5	5	17	5	5
H	8	8	1,5	8	8
I	22	22	27	22	22
J	25	25	25	25	25
K	69	69	69	69	69
LG	G1/4"	G1/4"	G1/4"	G1/4"	G1/4"
MG	G1/4"	G1/4"	G1/4"	G1/4"	G1/4"
N	15	15	15	15	15
O	M8	M8	M8	M8	M8
P	12	12	12	12	12
Q	81,5	81,5	86,5	106,5	106,5
R	84	84	84	84	84
S	4,5	4,5	–	4,5	4,5
T	6.5	6.5	–	6.5	6.5
Z	111	136	141	161	186

Technische Änderungen vorbehalten.

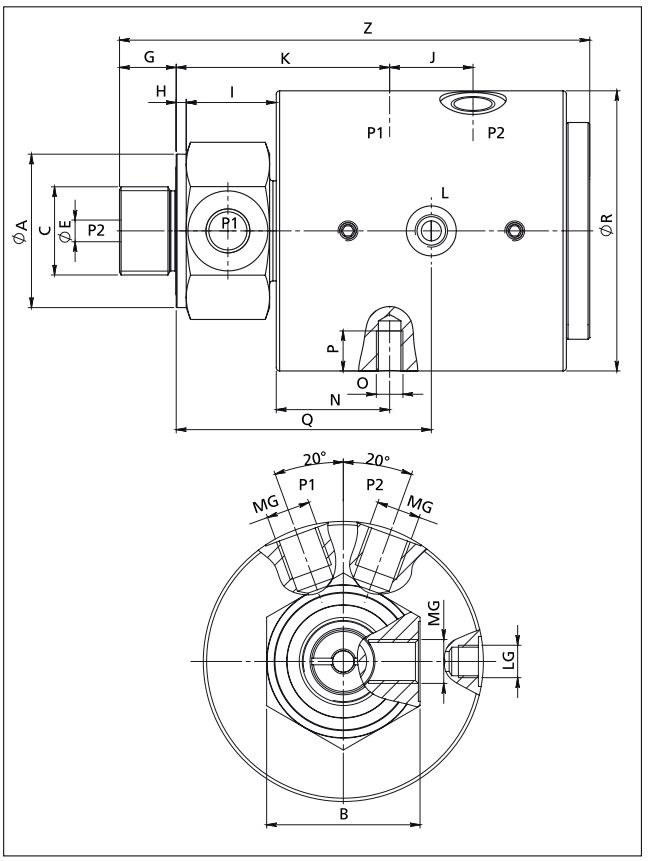

WERKZEUG-MASCHINEN

Technische Beschreibung

Mehrkanal-Dichtkopf mit 5 Kanälen Typ **Combi-Joint,** bestehend aus:

- Dichtkopf Typ **MPV** mit 4 Kanälen für Öl
- Dichtkopf Typ **KLT** mit 1 Kanal für Kühlschmiermittel

Einsatzdaten

Medien: **Hydrauliköl, Kühlschmiermittel**

Druck: → 200 bar (Öl)
70 bar (Kühlschmiermittel)
Drehzahl: → 2.500 min^{-1}
Temperatur: → 40° C
Filterfeinheit: → 20 µm

METALLVER-ARBEITENDE MASCHINEN

Technische Beschreibung

Anwendung Laser-Maschine zum Rohrschneiden
Mehrkanal-Dichtkopf mit 5 Kanälen Typ **Combi-Joint** bestehend aus:

- Dichtkopf Typ **MPH** mit 5 Kanälen
- Schleifring Typ **SRK 150** / 22 Pole mit Gold-/Goldkontakten

Einsatzdaten

Medien: **Wasser, Luft, Stickstoff und Inertgas**

Druck: → 5 bar (Wasser)
2 bar (Luft)
12 bar (Stickstoff)
25 bar (Inertgas)
Drehzahl: → 120 min^{-1}
Temperature: → 40° C
Filterfeinheit: → 50 µm
Schleifring: → 22 Pole für Strom, Signale, Sonde, Encoder

AUTOMATISIERUNG

Technische Beschreibung

Anwendung Drehtisch
Mehrkanal-Dichtkopf MP mit 12 Kanälen

- Gehäuse aus Messing
- Läufer aus Edelstahl
- Encoder-Ausgang

Einsatzdaten

Medium: **Druckluft**

Druck: → 7 bar
Drehzahl: → 7,5 min^{-1} max
Temperatur: → 20° C
Filterfeinheit: → 50 µm

BOHREN

Technische Beschreibung

Anwendung Bohrmaschinen zum Spannen/Entriegeln von Rohren
Mehrkanal-Dichtkopf Typ Combi-Joint, bestehend aus:

- Dichtkopf Typ **MP** mit 5 Kanälen
- Schleifring Typ **SRK 80** mit 10 Polen und Gold-/Goldkontakten

Einsatzdaten

Medium: **Hydrauliköl**

Druck: → 250 bar
Drehzahl: → 6 min^{-1} max
Temperatur: → –20°... +40° C
Filterfeinheit: → 50 µm

VERARBEITUNGS-MASCHINEN

Technische Beschreibung

Anwendung Maschine für Tissuemaschinen
Mehrkanal-Dichtkopf Typ **Combi-Joint,**
bestehend aus:

- Dichtkopf Typ **MP** mit 5 Kanälen
- Schleifring Typ **SRK 40** mit 6 Polen und Gold-/Goldkontakten

Einsatzdaten

Medium: **Druckluft**

Druck:	7 bar
Drehzahl:	270 min^{-1} max
Temperatur:	20° C
Filterfeinheit:	50 µm
Schleifring:	poles into Pole

SPRITZGIESS-MASCHINEN

Technische Beschreibung

Anwendung Drehtisch
Mehrkanal-Dichtkopf Typ **Combi-Joint,**
bestehend aus:

- Dichtkopf Typ **MP** mit 14 Kanälen
- Schleifring Typ **SRK 150** mit 18 Polen und Gold-/Goldkontakten

Einsatzdaten

Medien: **Wasser, Hydrauliköl, Druckluft**

Druck:	5 bar (Wasser) 140 bar (Öl) 12 bar (Luft)
Drehzahl:	10 min^{-1}
Temperatur:	40° C
Filterfeinheit:	50 µm
Schleifring:	18 Pole

WINDTURBINEN UND HYDRAULISCHE TURBINEN

Technische Beschreibung

- Anwendung Windturbine 15 MW zur Steuerung der Blattverstellung
- Mehrkanal-Dichtkopf Typ **MPV** mit 3 Kanälen für Öl
- Vorgesehen für Montage von Schleifring und Durchführung von Elektrokabeln

Einsatzdaten

Medium: **Hydrauliköl**

Druck:	350 / 10 bar
Drehzahl:	50 min^{-1}
Temperatur:	-10° ... 70° C
Filterfeinheit:	15 µm

BLECHBEARBEITUNG

Technische Beschreibung

Anwendung Spindeln zum Wickeln von Blechrollen

- Dichtkopf Typ **MPV** mit 2 Kanälen für Hydrauliköl. Möglichkeit zur Integration eines Dichtkopfs für Schmierstoff

Einsatzdaten

Medium: **Hydrauliköl**

Druck:	270 bar
Drehzahl:	570 min^{-1}
Temperatur:	40° C
Filterfeinheit:	15 µm

Sonderausführungen und Combi-Joint

Der Combi-Joint ist die ultimative Antwort für den Maschinenbau. Hier steht das gesamte technologische Know-how eines der führenden Hersteller von Dichtköpfen zur Verfügung - mit unserer Erfahrung verwenden wir die passende Dichtung für Ihren Bedarf. Ergänzt wird dieser innovative Ansatz durch die Möglichkeit, Schleifringe für Kraft, Strom, Signalstrom und Daten zu integrieren. Jeder Combi-Joint wird speziell für Ihren Anwendungsfall hergestellt.

Anwendungsbereiche der MP- Dichtköpfe:

- Drehtische
- Spritzgießmaschinen mit Drehtischen
- Automatisierung
- Werkzeugmaschinen
- Maschinen zur Glasherstellung
- Stahlwerke
- Maschinen für die Lebensmittel-/Getränkeindustrie
- Füll-und Etikettiermaschinen
- Mischer
- Auf- und Abrollsysteme
- Roboter
- Zentrifugen zur Trennung von Flüssigkeiten/Feststoffen
- Rotierende Filter
- Offshore
- Maschinen zum Gerben
- Tieftemperatur-Anwendungen
- Radar
- Tunnelbaumaschinen

Vorteile beim Einsatz von Combi-Joint:

- Vollständige Trennung der Kanäle für die unterschiedlichen Medien
- Schnelle Dimensionierung
- Gute Zugänglichkeit für Wartungsarbeiten am Dichtkopf
- Verwendung von unterschiedlichen Werkstoffen, die optimal zum Medium passen
- Verlängerte Lebensdauer
- Vereinfachte Wartung

Anfrage

Firma _____ Name _____

Straße _____

PLZ _____ Stadt _____ Land _____

Tel. _____ Fax _____ E-mail _____

Technische Daten

Anwendung* _____

Anzahl Kanäle ** _____ Nennweite** _____

Medien: _____

Druck _____ Durchflussmenge _____

Temperatur _____ Drehzahl _____

In Falle von Winkelbewegungen bitte genauere Angaben:

Drehweg in Grad _____

Drehgeschwindigkeit _____

Ist die Drehbewegung in die gleiche Richtung? Ja ☐ Hin – und zurück – Ja ☐

Zentralbohrung gefordert? Ja ☐ Bohrungsdurchmesser _____ Nein ☐

Montage: Horizontal ☐ Vertikal (Flansch unten) ☐ Vertikal (Flansch oben) ☐

*Wenn möglich bitte Zeichnung beifügen ** Unterschiedliche Größen bitte angeben.

Technische Daten für Schleifring

Anzahl Pole: _____ Spannung max (V) _____ Strom max (A) _____

Energieart:

Leistungsstrom ☐	Anzahl Pole: ____	Spannung max. (V): ____	Strom max. (A): ____
Signalsstrom ☐	Anzahl Pole: ____	Spannung max. (V): ____	Strom max. (A): ____
Kontrollstrom ☐	Anzahl Pole: ____	Typ: ____	
Digitale Daten ☐	Anzahl Pole: ____	Typ: ____	

Drehzahl: _____

Montage: Flansch ☐

Eingebaute Welle ☐

Sonderanschlüsse gefordert? Ja ☐ Nein ☐

(falls ja, bitte angeben) _____

Schutzart: IP _____

Anzahl: _____

Datum: _____

Bemerkungen: _____

Christian Maier GmbH & Co. KG
Maschinenfabrik

Wuerzburger Straße 67-69
D-89520 Heidenheim, Germany

Tel. +49 7321 317-0
Fax +49 7321 317-139 (Export)
Fax +49 7321 317-239

vkd@maier-heidenheim.de
www.maier-heidenheim.de

Maier Italia srl

21040 Gerenzano (Varese) Italy
Via Enrico Toti, 3
Tel. +39 02.96248288
Fax +39 02.96369695
info@maier-italia.com
www.maier-italia.com

Maier America LLC

6669 Peachtree Industrial Blvd,
Suite L/M Norcross, GA 30092 - USA
Tel. +1 770 409 0022
Fax +1 770 409 0069
info@maieramerica.com
www.maieramerica.com

Maier Rotary Joints (Kunshan) Co. Ltd.

No. 329 Jujin Road, Zhang Pu Township
215321 Kunshan Jiang Su Province
Tel.: +86-512-368 53 830
Mobile: +86-182-6029 7509
Fax: +86-512-368 53 831
E-mail: sales@maierchina.de
www.maierchina.com