Typ SKR33 Standardausführung

Typ SKR33□□C (mit einem kurzen Innenwagen)
Typ SKR33□□D (mit zwei kurzen Innenwagen)
Aufbau der Bestellbezeichnung siehe **A2-24**.

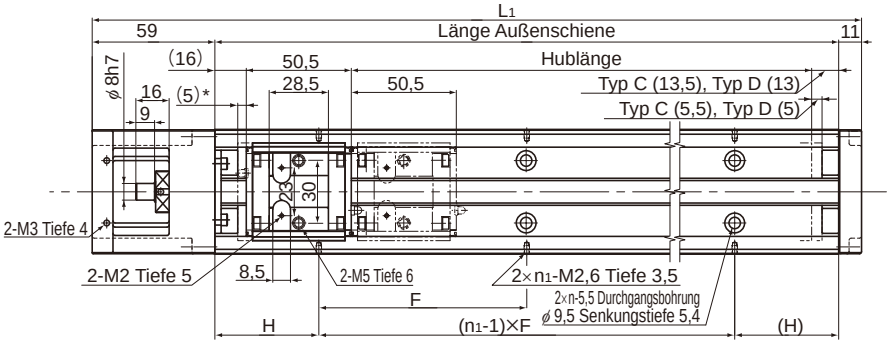

*: Abstand zwischen dem mechanischen Endanschlag und der Startposition des Nennhubes.

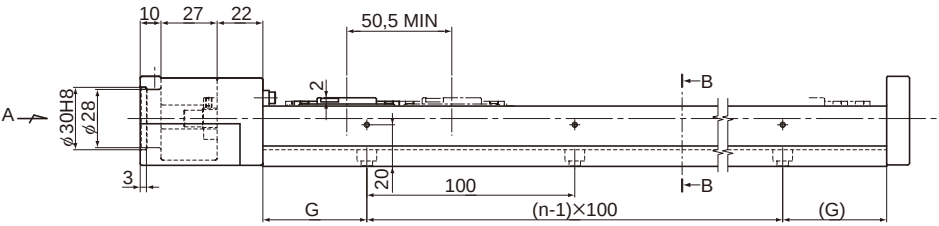

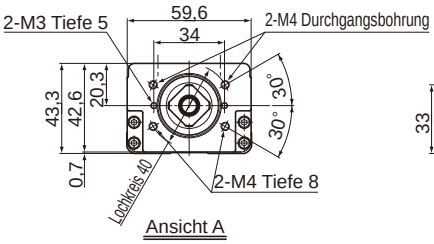

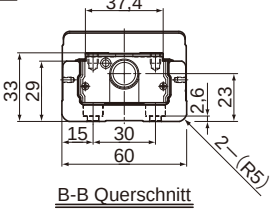

Hublänge (mm) zwischen den mechanischen Endanschlägen		Länge Außenschiene (mm)	Gesamt-länge L1(mm)	H (mm)	G (mm)	F (mm)	n	n1	Gesamtgewicht (kg)	
Typ C	Typ D*								Typ C	Typ D
70(80,5)	20(30)	150	220	25	25	100	2	2	1,6	1,8
120(130,5)	70(80)	200	270	50	50	100	2	2	2,0	2,1
220(230,5)	170(180)	300	370	50	50	200	3	2	2,7	2,8
320(330,5)	270(280)	400	470	100	50	200	4	2	3,4	3,6
420(430,5)	370(380)	500	570	50	50	200	5	3	4,1	4,3
520(530,5)	470(480)	600	670	100	50	200	6	3	4,8	5,0
620(630,5)	570(580)	700	770	50	50	200	7	4	5,5	5,7

*Gibt die Hublänge bei zwei eng zusammengesetzten Innenwagen an.

Verschiedene Downloads zu den einzelnen Typen finden Sie auf unserer Homepage fur technischen Support. https://tech.thk.com

Typ SKR33 (mit Abdeckung)

Typ SKR33□□C (mit einem kurzen Innenwagen)
Typ SKR33□□D (mit zwei kurzen Innenwagen)
Aufbau der Bestellbezeichnung siehe A2-24.

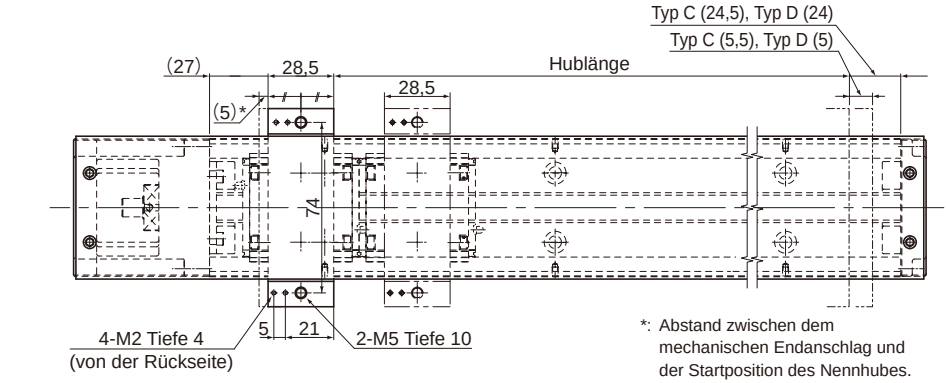

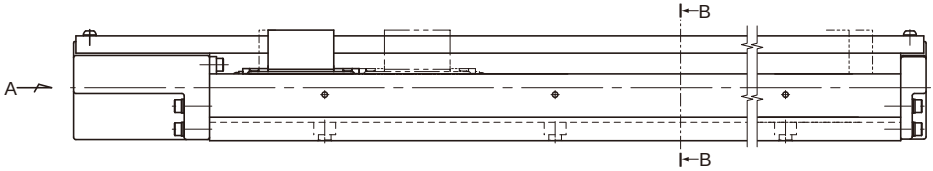

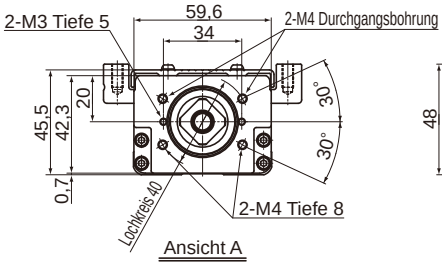

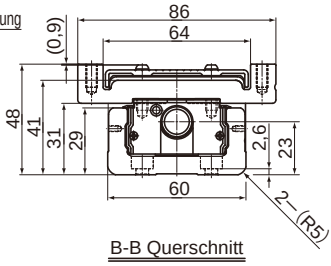

Hublänge (mm) zwischen den mechanischen Endanschlägen		Länge Außenschiene (mm)	Gesamtlänge L_1(mm)	H (mm)	G (mm)	F (mm)	n	n_1	Gesamtgewicht (kg)	
Typ C	Typ D*								Typ C	Typ D
70(80,5)	20(30)	150	220	25	25	100	2	2	1,8	2,0
120(130,5)	70(80)	200	270	50	50	100	2	2	2,2	2,3
220(230,5)	170(180)	300	370	50	50	200	3	2	2,9	3,1
320(330,5)	270(280)	400	470	100	50	200	4	2	3,7	3,8
420(430,5)	370(380)	500	570	50	50	200	5	3	4,4	4,6
520(530,5)	470(480)	600	670	100	50	200	6	3	5,2	5,3
620(630,5)	570(580)	700	770	50	50	200	7	4	5,9	6,1

*Gibt die Hublänge bei zwei eng zusammengesetzten Innenwagen an.

Zubehör⇒A2-39