Typen SRG-A, SRG-LA, SRG-C und SRG-LC

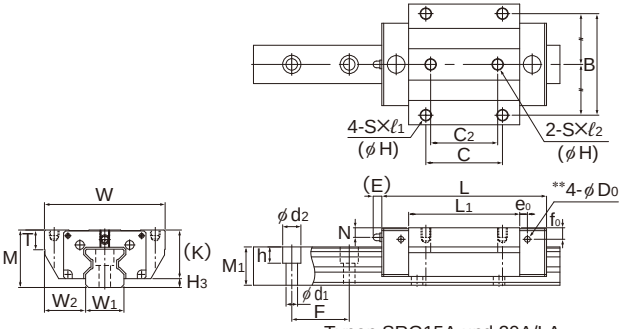

Typen SRG15A und 20A/LA

Baugröße	Hauptabmessungen			Abmessungen Führungswagen																
	Höhe	Breite	Länge																	Schmier-nippel
	M	W	L	B	C	C_2	S	H	ℓ_1	ℓ_2	L_1	T	T_1	K	N	E	e_0	f_0	D_0	
SRG 15A	24	47	69,2	38	30	26	M5	(4,3)	8	7,5	45	7	(8)	20	4	4,5	4	6	2,9	PB107
SRG 20A SRG 20LA	30	63	86,2 106,2	53	40	35	M6	(5,4)	10	9	58 78	10	(10)	25,4	5	4,5	4	6	2,9	PB107
SRG 25C SRG 25LC	36	70	95,5 115,1	57	45	40	M8	6,8	—	—	65,5 85,1	9,5	10	31,5	5,5	12	6	6,4	5,2	B-M6F
SRG 30C SRG 30LC	42	90	111 135	72	52	44	M10	8,5	—	—	75 99	12	14	37	6,5	12	6	7,5	5,2	B-M6F

Aufbau der Bestellbezeichnung

SRG30 LC 2 QZ TTHH C0 +1200L P Z T -Ⅱ

- SRG30: Baugröße
- LC: Typ des Führungswagen
- 2: Führungswagen pro Schiene
- QZ: Mit Schmiersystem QZ
- TTHH: Abdichtungs-Option (*1)
- C0: Symbol für die Vorspannungsklasse (*2)
  Normal (Kein Symbol)
  Leichte Vorspannung (C1)
  Mittlere Vorspannung (C0)
- +1200L: Schienenlänge (mm)
- P: Symbol für Genauigkeitsklasse (*3)
  Präzisionsklasse (P) / Superpräzisionsklasse (SP)
  Ultrapräzisionsklasse (UP)
- Z: Mit Abdeckband
- T: Symbol für mehrteilige Führungsschiene
- -Ⅱ: Anzahl der Schienen für Paralleleinsatz in einer Ebene (*4)

(*1) Siehe Zubehör zum Schutz gegen Verunreinigungen auf A1-496. (*2) Siehe A1-72. (*3) Siehe A1-76. (*4) Siehe A1-13.

Hinweis: Diese Bestellbezeichnung gibt ein Set mit einer Führungsschiene an. Für eine parallelle Anordnung von beispielsweise zwei Schienen sind daher zwei Sets erforderlich.
Die mit dem Schmiersystem QZ ausgestatteten Typen besitzen keine Schmiernippel. Wünschen Sie dennoch einen Schmiernippel für einen Typen mit QZ, wenden Sie sich bitte an THK.

Verschiedene Downloads zu den einzelnen Typen finden Sie auf unserer Homepage fur technischen Support. https://tech.thk.com

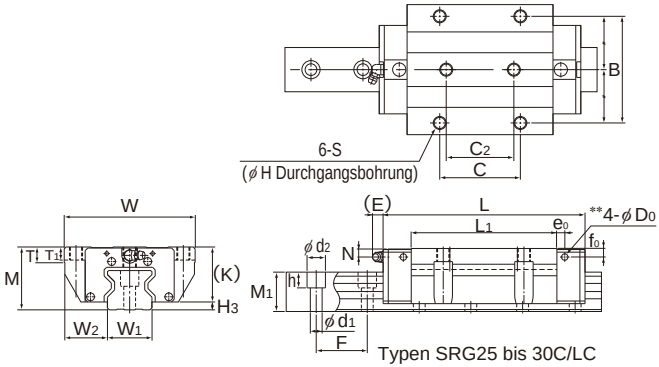

Typen SRG25 bis 30C/LC

Einheit: mm

		Abmessungen Führungsschiene						Tragzahl		Zulässiges statisches Moment kNm*					Gewicht	
		Breite		Höhe	Teilung		Länge*	C	C_0	M_A		M_B		M_C	Führungswagen	Führungsschiene
	H_3	W_1 0 -0,05	W_2	M_1	F	$d_1 \times d_2 \times h$	Max.	kN	kN	1 Wagen	2 Wagen	1 Wagen	2 Wagen	1 Wagen	kg	kg/m
	4	15	16	15,5	30	4,5×7,5×5,3	3000	11,3	25,8	0,21	1,24	0,21	1,24	0,24	0,20	1,58
	4,6	20	21,5	20	30	6×9,5×8,5	3000	21 26,7	46,9 63,8	0,48 0,88	2,74 4,49	0,48 0,88	2,74 4,49	0,58 0,79	0,42 0,57	2,58
	4,5	23	23,5	23	30	7×11×9	3000	27,9 34,2	57,5 75	0,641 1,07	3,7 5,74	0,641 1,07	3,7 5,74	0,795 1,03	0,7 0,9	3,6
	5	28	31	26	40	9×14×12	3000	39,3 48,3	82,5 108	1,02 1,76	6,21 9,73	1,02 1,76	6,21 9,73	1,47 1,92	1,2 1,6	4,4

Hinweis 1: Die Schmierbohrung an der Oberseite und die Vorbohrung für den seitlichen Nippel** sind verschlossen, sodass keine Fremdkörper in den Führungswagen gelangen können.
THK installiert die Schmiernippel auf Ihre Anfrage hin. Verwenden Sie daher die Schmierbohrung an der Oberseite und die Vorbohrung für den seitlichen Nippel** nicht für andere Zwecke als den Anbau eines Schmiernippels.
Bei Ölschmierung ist THK die Einbaulage der Linearführung und die exakte Position des Schmieranschlusses am Führungswagen mitzuteilen.
Zur Einbaulage und Schmierung siehe **A1-12** bzw. **A24-2**.
Länge*: Gibt die maximale Länge einer Führungsschiene an. (Siehe **A1-414**)
Zulässiges statisches Moment*: 1 Wagen: Zulässiges statisches Moment bei einem Führungswagen
2 Wagen: Zulässiges statisches Moment bei zwei eng zusammengesetzten Führungswagen

Hinweis 2: Sind die Befestigungsbohrungen (vier Löcher) rückseitig mit Senkung ausgestattet, können diese Typen wir der Typ SRG-C von unten wie von oben am Tisch befestigt werden.
Die Werte in Klammern beziehen sich auf Bohrungen mit rückseitiger Senkung.
Weitere Informationen erhalten Sie von THK.

Zubehör⇒A1-459