Lumistar Leuchten ASL 55-LED (Alu) und ESL 55-LED (Edelstahl)

CE

3755.332 f

- **Zum Aufsetzen auf Schauglas-Armaturen**
  Universell einsetzbare Schauglas-Leuchte, hervorragend geeignet sowohl für die Kombination von Sicht- und Lichtglas (1-Flansch-Version) als auch für deren separate Anordnung (2-Flansch-Version).

- **Die besonderen Vorteile der Lumiglas-LED-Technik:**
  - vibrationsfest
  - hohe Betriebsdauer und Betriebssicherheit
  - Dauerbetrieb der LED bis ca. 50.000 Stunden
  - optimal für schwer zugängliche Armaturen
  - keine Wärmestrahlung im Lichtaustritt (Kaltlicht)
  - keine zusätzliche unerwünschte Wärme bei chemischen und/oder biologischen Verfahren
  - extrem kontrastreiche Ausleuchtung

- **Kleine Bauweise:**
  Blendfreie Ausleuchtung; passend für runde Schauglas-Armaturen nach DIN 28120/DIN 28121 oder ähnlich sowie für Schraub-Schauglas-Armaturen analog DIN 11851 und Durchfluss-Schauglas-Armaturen.

- **Einsatz:**
  Vorzugsweise in der Pharmazie- und Lebensmittelindustrie, optimal für die Ausleuchtung von Bioreaktoren, Labormischern, Filtern, sowie des Inneren von Kesseln, Tanks, Rührwerken, Separatoren, Rohrleitungen und sonstigen in der Regel geschlossenen Behältern in nicht explosionsgefährdeten Betriebsstätten.

- **Schutzart:**
  Staubdicht und strahlwassergeschützt, IP 65 nach EN 60529/ DIN VDE 0470 Teil 1

- **Betriebsbedingungen:**
  Unabhängig vom Behälterinnendruck/Vakuum

- **Auf keinen Fall darf die Lumistar Leuchte unmittelbar zur Abdichtung einer Behälteröffnung unter Verzicht auf eine geeignete Schauglas-Armatur genutzt werden.**

- **Maximal zulässige Umgebungstemperatur: 40°C**

- **Einfachste Montage für den praktischen Einsatz, alternativ**
  a) über Klappscharnier-Halterung oder
  b) Überstülpen auf eine spezielle Bördelkante des Deckelflansches (Aseptik- und Sterilbereiche)

- **Elektrische Daten:**
  - Problemloser elektrischer Anschluss: Die Lumistar Leuchte ist mit werkseitig montierter Kabelverschraubung ausgestattet.

Lumistar Leuchte ESL 55-LED
mit Klappscharnier als Zusatzausstattung

Lumistar Leuchte ASL 55-LED

Typ	Sach-Nr.	Netzspannung	Leuchtmittel	Leistung	Ausführung
ASL 55-LED	3541.602.00	24-48 V ≃	3 LED	11 W	Aluminium
	3541.642.00	24 V ≃	6 LED	15 W	Aluminium
ASL 55-LED	3541.603.00	120-230 V ≃	3 LED	11 W	Aluminium
	3541.643.00	120-230 V ≃	6 LED	15 W	Aluminium
ESL 55-LED	3541.502.00	24-48 V ≃	3 LED	11 W	Edelstahl
	3541.517.00	24 V ≃	6 LED	15 W	Edelstahl
ESL 55-LED	3541.503.00	120-230 V ≃	3 LED	11 W	Edelstahl
	3541.518.00	120-230 V ≃	6 LED	15 W	Edelstahl

Hinweis: 12 V oder 48 V auf Anfrage

HENNLICH

Ansprechpartner Österreich
HENNLICH GmbH & Co KG
A-Kubin-Str. 9 a-c, 4780 Schärding

Tel. 07712 3163-0, Fax DW 24
e-mail: schauglasleuchten@hennlich.at
http: www.hennlich.at

Lumiglas

- **Teile, Ausführung und Werkstoffe:**
  - Leuchtenkörper **(4)** und Leuchtenkopf (Deckel) **(5)**:
    ASL 55-LED: Aluminium-Legierung
    ESL 55-LED: Edelstahl 1.4404
  - Kabelverschraubung M20 x 1,5 **(1)**
  - Lichtdurchlass als Einheit, aus Ring (Aluminium oder Edelstahl) und Glas **(6)**
  - Befestigung Klappscharnier **(7)**: Edelstahl 1.4301 (separat zu bestellen)

- **Gewicht:**
  ASL 55-LED: 1,6 kg; ESL 55-LED: 3,6 kg

- **Zusatzausstattung** – separat zu bestellen!
  - Befestigung Klappscharnier, Sach-Nr. 0354.025.00
  - Befestigung Einsteckbördel für Einsatz bei Schraub-Schauglas-Armaturen (auf Anfrage)
  - Zeittasterbausteine (extern) für zeitabhängige Beleuchtung
  - Schalter oder Taster
  - Wahlweise 10° oder 25° Lichtaustrittsreflektor

- **Befestigungsmöglichkeiten:**
  Bei der runden Schauglas-Armatur und beim Durchfluss-Schauglas wird die Leuchte mit dem Klappscharnier auf dem Deckelflansch befestigt, bei der Schraub-Schauglas-Armatur auf der Nutmutter oder über einem Einsteckbördel siehe unter d).

  Die Lumistar Leuchte ASL-/ESL 55-LED passt ab den Nennweiten:
  a) runde Schauglas-Armatur nach DIN 28120: DN 40
  b) runde Schauglas-Armatur nach DIN 28121: DN 40
  c) Durchfluss-Schaugläser: DN 50
  d) Schraub-Schauglas-Armaturen ähnl. DIN 11851:
     - ab DN 50 erfolgt die Befestigung über separaten Einsteckbördel
     - ab DN 80 erfolgt die Befestigung über Klappscharnier

  Die Lumistar Leuchten ASL 55-LED und ESL 55-LED eignen sich durch die serienmäßig vorhandene Anpassung im Lichtaustritt besonders für den Einsatz in Aseptik- und Sterilbereichen. Eine optimale Anwendung erfolgt im Zusammenhang mit metallverschmolzenen Schaugläsern (METAGLAS®) sowie im BioControl-Programm (NEUMO).
  METAGLAS® arbeitet sehr erfolgreich mit Klemmverbindungen (METACLAMP®), aber auch in NA-Connect™-Bereichen.

- **Für diese Lumistar Leuchten hat sich im Sterilbereich folgende Anbau- und Befestigungsart in der Praxis bewährt:**
  - Die Leuchte wird über eine spezielle Bördelkante des Deckelflansches gestülpt und arretiert. Abdichtung zum Lichtglas hin erfolgt durch einen eingelegten O-Ring.
  - Eine Alternative ist auch die Befestigung über eine Klemmverbindung auf Klemmstutzen nach DIN 32676/ISO 2852. Das Verbindungsstück zum Klemmstutzen ist eine spezielle Ringkonstruktion mit einem eingeschmolzenen Schauglas (Metall-Glas-Verschmelzung); siehe Beispiel 1.
  - Bei Einsatz in Schraub-Schauglas-Armaturen ist ein Metall-Glas-Ring mit einem zusätzlichen Kragen ausgestattet, über den die Lumistar Leuchte gestülpt wird.
    Die Abdichtung zum Klemmstutzen erfolgt über einen O-Ring. Über die Klemmverbindung wird der nötige Abdichtungsdruck erzeugt; siehe Beispiel 2.

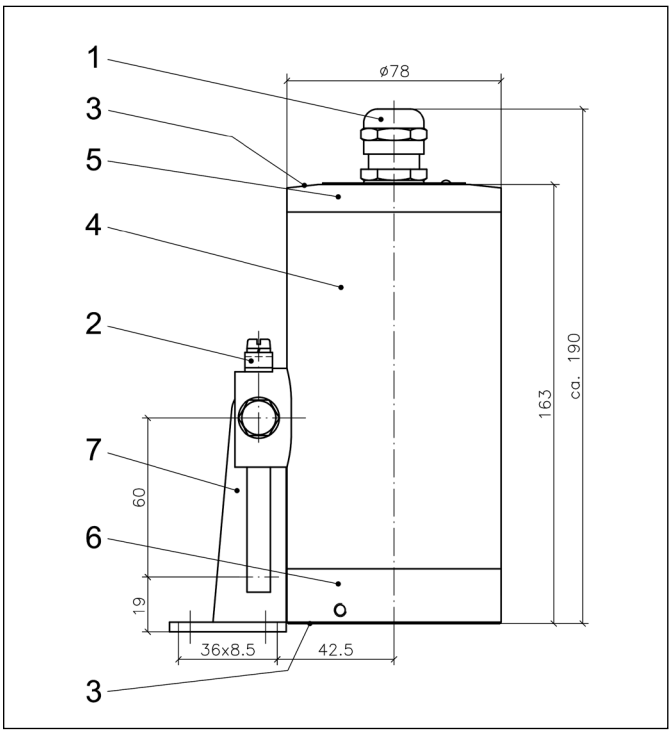

Abmessungen für Lumistar Leuchten ASL 55-LED und ESL 55-LED

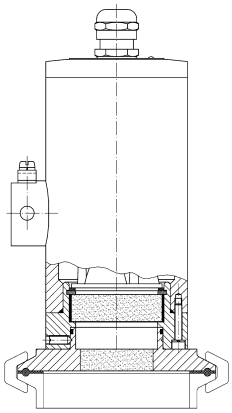

Beispiel 1:
Lumistar Leuchte ASL/ESL 55-LED am metallverschmolzenen Schauglas für Klemmverbindungen (METACLAMP®) für Klemmstutzen nach DIN 32676/ISO 2852

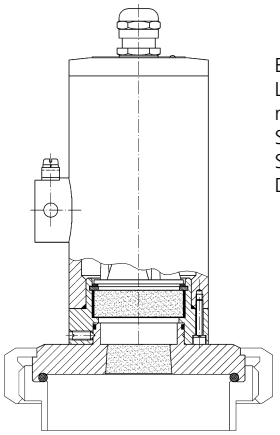

Beispiel 2:
Lumistar Leuchte ASL/ESL 55-LED mit metallverschmolzener Schauglasplatte für Aseptik, Schraub-Schauglas-Armaturen, DIN 11864

Beispiele

Änderungen vorbehalten – Maße in mm (soweit nicht anders angegeben) 10.15

PAPENMEIER

HENNLICH

Ansprechpartner Österreich
HENNLICH GmbH & Co KG
A-Kubin-Str. 9 a-c, 4780 Schärding

Tel. 07712 3163-0, Fax DW 24
e-mail: schauglasleuchten@hennlich.at
http: www.hennlich.at